Рама с лестницей

2х3 м

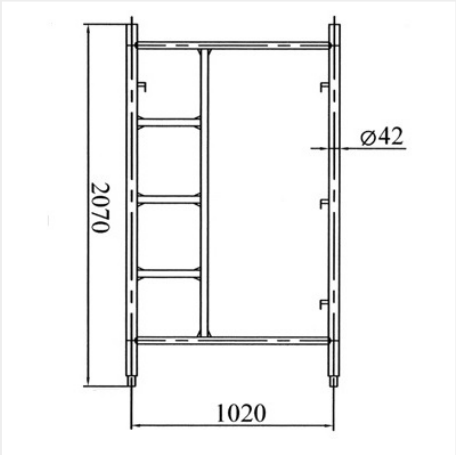

Заказной шифр	2х3 м

Описание:

Рама с лестницей ЛСПР-200 - один из главных несущих элементов строительных лесов, единственное отличие от рамы проходной является наличие конструктива лестницы для подъёма рабочих на высоту.

Вместе с рамой проходной и связями образует прямоугольную жёсткую конструкцию с шагом 2 метра в высоту и 3 метра в длину.

Рамы с лестницей, как и проходные имеют размер 2х1 метр.

Соединение верхних и нижних рам между собой способом "труба в трубу".

Рама изготавливается из стальной трубы диаметром 42 мм, с толщиной стенки 1,2 - 1,5 мм, вес одной рамы с лесницей 11,25 кг., что не состовляет особого труда при подъёме рам на всоту. С целью защиты рамы от корозии производится окрашивание порошковой краской в термокамере.

Технические характеристики:

Рама с лестницей:

- Высота рамы 2 м
- Ширина рамы 1 м
- Диаметр трубы 42 мм
- Толщина стенки 1,2 - 1,5 мм
- Порошковое окрашивание

EXPOSTROY FACADE

8-800-350-3032

sale@efacade.ru

efacade.ru